FIAT E-DUCATO
PREISLISTE

Details siehe Seite 2

Details siehe Seite 2

FIAT E-DUCATO
VERSIONEN UND PREISE

FIAT PROFESSIONAL

AUSGABE NR. 4, 1. JUNI 2022 • PREISSTAND: 1. FEBRUAR 2021

MODELLÜBERSICHT FIAT E-DUCATO LKW-VERSIONEN | WARENTRANSPORT

E-Ducato	Seite 04

MODELLÜBERSICHT FIAT E-DUCATO LKW-VERSIONEN | FAHRGESTELLE

E-Ducato I Fahrgestelle mit Fahrerhaus	Seite 06

SONDERAUSSTATTUNG E-DUCATO | PAKET	Seite 25

Die Werte der Nutzlast bzw. Zuladung sind immer inklusive Fahrer (75 kg) angegeben.

Die Bruttopreise sind inklusive 19% Mehrwertsteuer ausgewiesen.

Hinweis:
Der Fiat E-Ducato ist zusätzlich als Branchenmodell in verschiedenen Varianten erhältlich. Bitte fragen Sie Ihren Fiat Professional Händler nach Details.

Anmerkung:
Alle Angaben der Nutzlast bzw. Zuladung können je nach Ausstattung bis zu 225 kg von den angegebenen Werten abweichen.

[1] 2 Jahre Fahrzeuggarantie und 2 Jahre Funktionsgarantie „Maximum Care Flex 100“ der FCA Germany GmbH bis maximal 100.000 km gemäß deren Bedingungen. Optional als „Maximum Care Flex“ auf bis zu 250.000 km Gesamtlaufleistung und um das 5. Fahrzeugjahr erweiterbar.
[2] 10 Jahre Garantie für Hochvoltbatterie 79kWh bis maximal 220.000 km bzw. 8 Jahre Garantie für Hochvoltbatterie 47kWh bis maximal 160.000 km gemäß den Garantiebedingungen.

FIAT E-DUCATO LKW-VERSIONEN (N1-ZULASSUNG) | WARENTRANSPORT

E-Ducato Kastenwagen	Seite 10

FIAT E-DUCATO LKW-VERSIONEN (N1-ZULASSUNG) | FAHRGESTELLE

Fahrgestell mit Fahrerhaus	Seite 16

SERIENAUSSTATTUNGEN | SONDERAUSSTATTUNGEN

Serienausstattung	Seite 20
Sonderausstattung	Seite 26

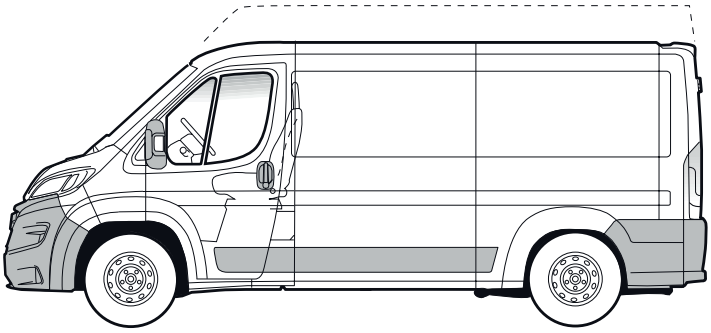

L2 (E-DUCATO 35/425) | RADSTAND 3.450 mm | FAHRZEUGLÄNGE / FAHRZEUGBREITE: 5.413 / 2.050 mm

L2H1 | Flachdach (2.309 mm – 2299 mm) | Laderaummaße: 3.120 x 1.870 x 1.662 mm (L x B x H) | Ladevolumen: 10 m^3

L2H2 | Hochdach (2.579 mm – 2.569 mm) | Laderaummaße: 3.120 x 1.870 x 1.932 mm (L x B x H) | Ladevolumen: 11,5 m^3

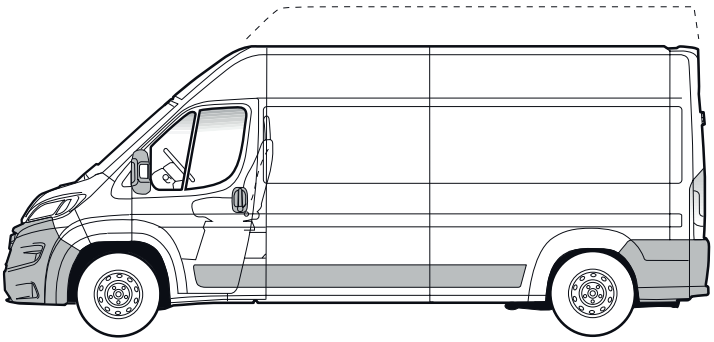

L4 (E-DUCATO 35/425) | RADSTAND 4.035 mm | FAHRZEUGLÄNGE / FAHRZEUGBREITE: 5.998 / 2.050 mm

L4H2 | Hochdach (2.579 mm – 2.569 mm) | Laderaummaße: 3.705 x 1.870 x 1.932 mm (L x B x H) | Ladevolumen: 13 m^3

L4H3 | Superhochdach (2.814 mm – 2.804 mm) | Laderaummaße: 3.705 x 1.870 x 2.172 mm (L x B x H) | Ladevolumen: 15 m^3

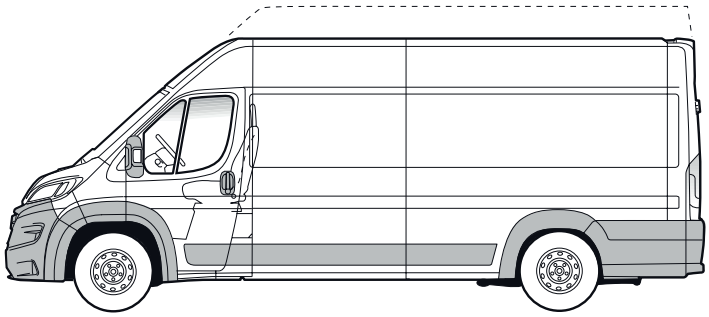

L5 (E-DUCATO 35/425 | RADSTAND 4.035 mm – MIT VERLÄNGERTEM ÜBERHANG | FAHRZEUGLÄNGE / FAHRZEUGBREITE: 6.363 / 2.050 mm

L5H2 | Hochdach (2.579 mm – 2.569 mm) | Laderaummaße: 4.070 x 1.870 x 1.932 mm (L x B x H) | Ladevolumen: 15 m^3

L5H3 | Superhochdach (2.814 mm – 2.804 mm) | Laderaummaße: 4.070 x 1.870 x 2.172 mm (L x B x H) | Ladevolumen: 17 m^3

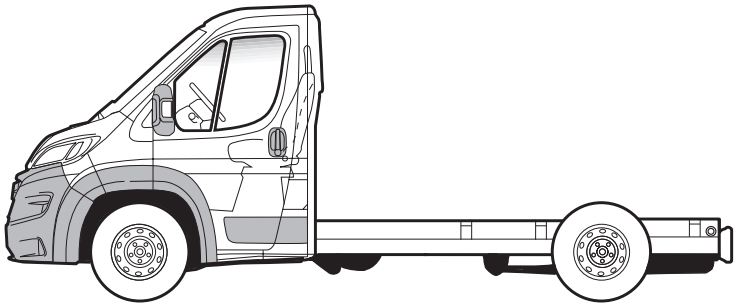

(Abb. zeigt L2-Version)

L2 / L3 | L1-RADSTAND 3.000 mm | L2-RADSTAND 3.450 mm | L3-RADSTAND 3.800 mm

L2 | E-Ducato Fahrgestell 30/33/35 | E-Ducato Maxi Fahrgestell 35/40

L3 | E-Ducato Fahrgestell 33/35 | E-Ducato Maxi Fahrgestell 35

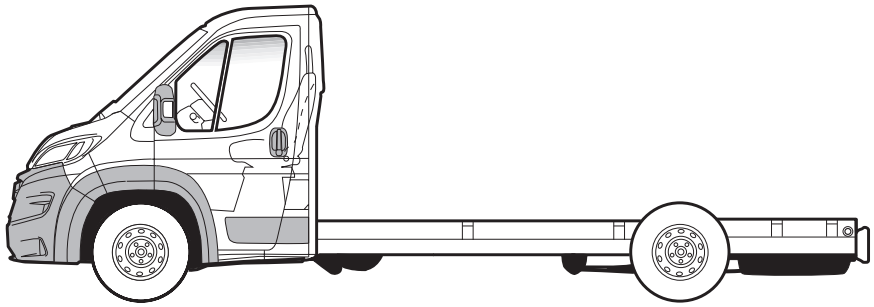

(Abb. zeigt L4-Version)

L4 / L5 / L6 | L4-RADSTAND 4.035 mm | L5-RADSTAND 4.035 mm – MIT VERLÄNGERTEM ÜBERHANG | L6 RADSTAND 4.300 mm

L4 | E-Ducato Fahrgestell 33/35 | E-Ducato Maxi Fahrgestell 35/40

L5 | E-Ducato Fahrgestell 35 | E-Ducato Maxi Fahrgestell 35/40

Anmerkung: Die angegebenen Werte (Homologationsangaben) können geringfügig von den tatsächlichen Werten abweichen.

E-DUCATO KASTENWAGEN

FIAT
FX-943HL
EDUCATO

MODELLE SERIENAUSSTATTUNG	BESTELLSCHLÜSSEL-NR.	LÄNGE (L) / DACHHÖHE (H) / RADSTAND	LEISTUNG MOTOR
Kastenwagen verblecht 35			
- 3 Sitze - Schiebetür Beifahrerseite verblecht - Zwei verblechte Heckflügeltüren - Zentralverriegelung mit Funkfern-bedienung - Fahrerairbag - LED-Tagfahrlicht - 3 Fahrmodi Normal/Eco/Power - E-Coasting & E-Breaking - 7 kW Ladeanschluss (bei 47 kW Batterie) - Mode 3 Ladekabel - LED-Laderaumbeleuchtung - MOPAR CONNECT Box - Stahltrennwand (149) - Doppelblattfedern an der Hinterachse (077) - 16" Stahlfelge mit Radzierkappe	505.AL0.7	L2H1 L2 = 5.413 mm H1 = 2.309 mm Radstand = 3.450 mm	90 kW 280 Nm
	505.AG0.7	L2H2 L2 = 5.413 mm H2 = 2.579 mm Radstand = 3.450 mm	90 kW 280 Nm
	505.BG0.7	L4H2 L4 = 5.998 mm H2 = 2.579 mm Radstand = 4.035 mm	90 kW 280 Nm
	505.BA0.7	L4H3 L4 = 5.998 mm H3 = 2.814 mm Radstand = 4.035 mm	90 kW 280 Nm
	505.CG0.7	L5H2 L5 = 6.363 mm H2 = 2.579 mm Radstand = 4.035 mm	90 kW 280 Nm
	505.CA0.7	L5H3 L5 = 6.363 mm H3 = 2.814 mm Radstand = 4.035 mm	90 kW 280 Nm
Kastenwagen teilverglast 35			
abweichend zu Kastenwagen verblecht: - Schiebetür Beifahrerseite verglast - Zweite Reihe verglast	505.AX0.7	L2H2 L2 = 5.413 mm H2 = 2.579 mm Radstand = 3.450 mm	90 kW 280 Nm
	505.BX0.7	L4H2 L4 = 5.998 mm H2 = 2.579 mm Radstand = 4.035 mm	90 kW 280 Nm
Kastenwagen verglast 35			
abweichend zu Kastenwagen verblecht: - Schiebetür Beifahrerseite verglast - zwei verglaste Heckflügeltüren - zweite und dritte Reihe verglast	505.AH0.7	L2H2 L2 = 5.413 mm H2 = 2.579 mm Radstand = 3.450 mm	90 kW 280 Nm
	505.BH0.7	L4H2 L4 = 5.998 mm H2 = 2.579 mm Radstand = 4.035 mm	90 kW 280 Nm

LEISTUNG HOCH-VOLTBATTERIE	PREIS OHNE MWST.[1]/EURO	PREIS MIT MWST.[1]/EURO	NUTZLAST** KG	ZUL. GESAMTGEWICHT KG
47 kW	**55.400,–**	65.926,–	1.160	3.500
47 kWh/79 kWh*	**56.000,–**	66.640,–	1135/820*	3.500
47 kWh/79 kWh*	**57.100,–**	67.949,–	1.060/765*	3.500
47 kWh/79 kWh*	**58.200,–**	69.258,-	1.035/740*	3.500
47 kWh/79 kWh*	**58.200,–**	69.258,-	1.015/720*	3.500
47 kWh/79 kWh*	**59.300,–**	70.567,–	985/690*	3.500
47 kWh/79 kWh*	**56.200,–**	66.878,–	1.135/820*	3.500
47 kWh/79 kWh*	**57.300,–**	68.187,–	1.060/765*	3.500
47 kWh/79 kWh*	**56.500,–**	67.235,–	1.135/820*	3.500
47 kWh/79 kWh*	**57.500,–**	68.425,–	1.060/765*	3.500

[1] Unverbindliche Preisempfehlung des Herstellers ab Werk
* Nur in Verbindung mit Option 1G5 79 kWh Batterie (Details auf Seite 34) I ** **inkl. Fahrer (75 kg)**

MODELLE SERIENAUSSTATTUNG	BESTELLSCHLÜSSEL-NR.	LÄNGE (L) / DACHHÖHE (H) / RADSTAND	LEISTUNG MOTOR
Kastenwagen verblecht 425			
wie Kastenwagen verblecht 35 und zusätzlich: - Ablagefach im Dach (835) - Notbremsassistent und Spurverlassenswarner (9RL)	505.FL0.7	L2H1 L2 = 5.413 mm H1 = 2.329 mm Radstand = 3.450 mm	90 kW 280 Nm
	505.FG0.7	L2H2 L2 = 5.413 mm H2 = 2.599 mm Radstand = 3.450 mm	90 kW 280 Nm
	505.GG0.7	L4H2 L4 = 5.998 mm H2 = 2.599 mm Radstand = 4.035 mm	90 kW 280 Nm
	505.HG0.7	L5H2 L5 = 6.363 mm H2 = 2.599 mm Radstand = 4.035 mm	90 kW 280 Nm
	505.HA0.7	L5H3 L5 = 6.363 mm H3 = 2.834 mm Radstand = 4.035 mm	90 kW 280 Nm
Kastenwagen verglast 425			
wie Kastenwagen verglast 35 und zusätzlich: - Ablagefach im Dach (835) - Notbremsassistent und Spurverlassenswarner (9RL)	505.FH0.7	L2H2 L2 = 5.413 mm H2 = 2.599 mm Radstand = 3.450 mm	90 kW 280 Nm

LEISTUNG HOCH-VOLTBATTERIE	PREIS OHNE MWST.[1]/EURO	PREIS MIT MWST.[1]/EURO	NUTZLAST** KG	ZUL. GESAMTGEWICHT KG
47 kWh/79 kWh*	**57.130,–**	67.984,70	1.910/1.595*	4.250
47 kWh/79 kWh*	**57.730,–**	68.698,70	1.885/1.570*	4.250
47 kWh/79 kWh*	**58.830,–**	70.007,70	1.810/1.515*	4.250
47 kWh/79 kWh*	**59.930,–**	71.316,70	1.765/1.470*	4.250
47 kWh/79 kWh*	**61.030,–**	72.625,70	1.735/1.440*	4.250
47 kWh/79 kWh*	**58.130,–**	69.174,70	1.885/1.570*	4.250

[1] Unverbindliche Preisempfehlung des Herstellers ab Werk
* Nur in Verbindung mit Option 1G5 79 kWh Batterie (Details auf Seite 34) | ** **inkl. Fahrer (75 kg)**

E-DUCATO FAHRGESTELL

REAR CROSS PATH DETECTION
BLIND SPOT ASSIST
BLIND SPOT ASSIST
FULL BRAKE CONTROL
DUCATO

MODELLE SERIENAUSSTATTUNG	BESTELLSCHLÜSSEL-NR.	LÄNGE (L) / DACHHÖHE (H) / RADSTAND	LEISTUNG MOTOR
Fahrgestell 35			
- 2 Sitze - Zentralverriegelung mit Funkfern-bedienung - Fahrerairbag - LED-Tagfahrlicht - 3 Fahrmodi Normal/Eco/Power - E-Coasting & E-Breaking - 7 kW Ladeanschluss (bei 47 kW Batterie) - Mode 3 Ladekabel - MOPAR CONNECT Box - verstärkte Federung (057) - 16" Stahlfelge mit Radzierkappe	505.AC0.7	L2H1 L2 = 5.358 mm H1 = 2.254 mm Radstand = 3.450 mm	90 kW 280 Nm
	505.LC0.7	L3H1 L3 = 5.708 mm H1 = 2.254 mm Radstand = 3.800 mm	90 kW 280 Nm
	505.BC0.7	L4H1 L4 = 5.943 mm H1 = 2.254 mm Radstand = 4.035 mm	90 kW 280 Nm
	505.CC0.7	L5H1 L5 = 6.308 mm H1 = 2.254 mm Radstand = 4.035 mm	90 kW 280 Nm
Fahrgestell 425			
zusätzlich zu Fahrgestell 35: - Ablagefach im Dach (835) - Notbremsassistent und Spurverlassenswarner (9RL)	505.FC0.7	L2H1 L2 = 5.358 mm H1 = 2.254 mm Radstand = 3.450 mm	90 kW 280 Nm
	505.GC0.7	L4H1 L4 = 5.943 mm H1 = 2.254 mm Radstand = 4.035 mm	90 kW 280 Nm
	505.HC0.7	L5H1 L5 = 6.308 mm H1 = 2.254 mm Radstand = 2.035 mm	90 KW 280 Nm

LEISTUNG HOCH-VOLTBATTERIE	PREIS OHNE MWST.[1]/EURO	PREIS MIT MWST.[1]/EURO	NUTZLAST** KG	ZUL. GESAMTGEWICHT KG
47 kWh/79 kWh*	**54.800,–**	65.212,–	1.434/1.120*	3.500
47 kWh/79 kWh*	**55.150,–**	65.628,50	1.425/1.110*	3.500
47 kWh/79 kWh*	**55.900,–**	66.521,–	1.410/1.115*	3.500
47 kWh/79 kWh*	**57.000,–**	67.830,–	1.395/1.100*	3.500
47 kWh/79 kWh*	**56.530,–**	67.270,70	2.185/1.870*	4.250
47 kWh/79 kWh*	**57.630,–**	68.579,70	2.160/1.865*	4.250
47 kWh/79 kWh*	**58.930,-**	70.126,70	2.145/1.850*	4.250

[1] Unverbindliche Preisempfehlung des Herstellers ab Werk
* Nur in Verbindung mit Option 1G5 79 kWh Batterie (Details auf Seite 34) | ** **inkl. Fahrer (75 kg)**

SERIENAUSSTATTUNG

FIAT
FY 659CL
FIAT
FX-943HL
EDUCATO

AUSSENAUSSTATTUNG	BESTELLNUMMER
Schwarze Umrandung der Scheinwerfer	5EM
Zweite Reihe verglast	
Dritte Reihe verglast	
Leicht getönte Scheiben	
Überdimensionale Außenspiegel mit Weitwinkel	
Rundumlaufende Seitenschutzleisten	
Rutschfeste Trittstufen an Heck und vorderem Stoßfänger (zur Reinigung der Windschutzscheibe)	
Heckflügeltüren verglast	519
Schiebetür Beifahrerseite verglast	520
16"-Stahlfelgen	5EV

INNENAUSSTATTUNG	BESTELLNUMMER
Cup-Holder	
Handschuhfach Beifahrerseite mit Deckel	
Kühlfach für 1,5-Liter-Flasche (wenn Klimaanlage vorhanden)	
Lenkrad mit 4 Speichen	
Standard-Sitzbezug mit gepolsterter Kopfstütze	
Verstellbare Sonnenblenden	
Koaxiale Lenkradverstellung	
Mittelarmlehne und Lordosenstütze für Fahrersitz	132
Beifahrerdoppelsitz mit Klapptisch in mittlerer Rückenlehne	293
Beifahrersitz verstellbar in Länge und Neigung, mit Mittelarmlehne und Lordosenstütze	297
Fahrersitz verstellbar in Länge, Höhe und Neigung	

● = Serienmäßige Ausstattung | ○ = Sonderausstattung | – = nicht verfügbar

KASTENWAGEN VERBLECHT/VERGLAST/TEILVERGLAST	FAHRGESTELLE
●	●
– / ● / ●	–
– / ● / –	–
●	●
●	●
●	●
●	●
– / ● / ●	–
– / ● / ●	–
●	●

KASTENWAGEN VERBLECHT/VERGLAST/TEILVERGLAST	FAHRGESTELLE
●	●
●	●
●	●
●	●
●	●
●	●
●	●
●	●
●	○
○	●
●	●

* Unverbindliche Preisempfehlung des Herstellers ab Werk

SICHERHEITSAUSSTATTUNG	BESTELLNUMMER
Elektronische Wegfahrsperre (Fiat Code)	
ESC inkl. Überschlagsvermeidung – schließt ASR, Hydraulischer Bremsassistent (HBA), Berganfahrhilfe und Adaptive Lastkontrolle (LAC) ein	
LED Tagfahrlicht	
Verstellbare Kopfstützen	
Stahltrennwand ohne Fenster	149
Fahrerairbag	

FUNKTION UND ELEKTRIK	BESTELLNUMMER
6,6 kW Ladeanschluss (bei 47 kWh Batterie)	
Mode 3 Ladekabel für Hochvoltbatterie	
MOPAR CONNECT Box	0FD
Digitales Anzeigedisplay mit Trip Computer	
Multifunktionale Armaturentafel mit E-E-Ducato Zusatzbildschirm	
LED-Laderaumbeleuchtung	LHA
Türtaschen mit 1,5-Liter-Flaschenhalter und Lautsprechergehäuse	
Verzurrösen im Laderaum	
Zentralverriegelung mit Funkfernbedienung	
Elektrische Fensterheber	
Fix & Go Kit (statt Ersatzrad)	499 und 8F6
Doppelblattfeder an der Hinterachse (Serie bei E-Ducato Maxi 40)	077
Geschwindigkeitsbegrenzung 100 km/h	5BF

● = Serienmäßige Ausstattung | ○ = Sonderausstattung | – = nicht verfügbar

KASTENWAGEN VERBLECHT/VERGLAST/TEILVERGLAST	FAHRGESTELLE
●	●
●	●
●	●
●	●
●	–
●	●

KASTENWAGEN VERBLECHT/VERGLAST/TEILVERGLAST	FAHRGESTELLE
●	●
●	●
●	●
●	●
●	●
●	–
●	●
●	–
●	●
●	●
●	●
●	–
●	●

* Unverbindliche Preisempfehlung des Herstellers ab Werk

SONDERAUSSTATTUNG

	E-DUCATO SX-PAKET VERFÜGAR FÜR KASTENWAGEN	BESTELLNUMMER	PREIS OHNE MWST.* / EURO	PREIS MIT MWST.* / EURO
2.415 € KUNDENVORTEIL	• Notbremsassistent, Spurverlassenswarner m. Verkehrszeichenerkennung, Abblendautomatik, Regen- und Lichtsensor (0AQ) • Blind Spot Assist + Hintere Querverkehrserkennung (XAN) • Elektrisch verstell- und beheizbare Außenspiegel (041) • Automatische Ein-Zonen-Klimaanlage mit Pollenfilter & Außentemperaturanzeige (140) • Akustisches Warnsignal für Fußgänger (Rückfahrwarner) (01P) • Rückfahrkamera (316) • USB Charging Port (statt Raucherpaket Opt. 989) (RS3) • 7"-Infotainmentsystem mit Touchscreen + NAV. + DAB + Apple CarPlay[1] und Android AutoTM[2]-Integration. (1RC)	3BT	2.790,–	3.320,10

	E-DUCATO SX-PAKET LIGHT VERFÜGAR FÜR ALLE E-DUCATO VERSIONEN	BESTELLNUMMER	PREIS OHNE MWST.* / EURO	PREIS MIT MWST.* / EURO
1.320 € KUNDENVORTEIL	• USB Charging Port (RS3) (statt Raucherpaket Opt. 989) • Automatische Ein-Zonen-Klimaanlage mit Pollenfilter & Außentemperaturanzeige (140) • 7"-Infotainmentsystem mit Touchscreen + DAB + Apple CarPlay1 und Android AutoTM2-Integration. (1RB) • Regen- und Lichtsensor (051)	MA0	1690,–	2.011,10

[1] Apple CarPlay ist eine geschützte Marke von Apple Inc. Die Verwendung des Apple CarPlay Logos bedeutet, dass die Benutzeroberfläche des Fahrzeugs die Apple Leistungsstandards erfüllt. Apple übernimmt keine Verantwortung für den Betrieb dieses Fahrzeugs oder die Einhaltung von Sicherheits- und gesetzlichen Standards. Bitte beachten Sie, dass die Verwendung dieses Produktes mit einem iPhone, iPod oder iPad die drahtlose Leistung beeinträchtigen kann.

[2] Um Android Auto auf Ihrem Telefondisplay zu verwenden, benötigen Sie ein Android-Telefon mit 5.0 (Lollipop) oder höher und die Android Auto App. Android und Android Auto sind geschützte Marken von Google LLC.

* Unverbindliche Preisempfehlung des Herstellers ab Werk

AUSSENAUSSTATTUNG	BESTELLNUMMER	PREIS OHNE MWST.*/EURO	PREIS MIT MWST.*/ EURO
Sonderlackierung	Sonderbestellung	auf Anfrage	auf Anfrage
Zierleiste (Skid Plate) grau	1CS	105,–	124,95
Beheizbare Heckscheibe	029	170,–	202,30
Außenspiegel für Fahrzeugbreite 2,20 Meter	036	65,–	77,35
Außenspiegel für Fahrzeugbreite 2,35 Meter	042	85,–	101,15
Schiebetür Fahrerseite; verglast in Verbindung mit Opt. 520	055	515,–	612,85
Getönte Scheiben	070	195,–	232,05
Nebelscheinwerfer	097	190,–	226,10
Smart Tachograph (Standard auf N2 Versionen)	0TK	630,–	749,70
Entfall Smart Tachogrpaph	0TL	ohne Auf-/ Minderpreis	-
Scheinwerferwaschanlage	102	190,–	226,10
Metalliclackierung	210	570,–	678,30
Vorderer Stoßfänger in Außenfarbe 611	457	265,–	315,35
Lose mitgelieferte Heckleuchten	4EA	105,–	124,95
Vorderer Stoßfänger in Außenfarbe 453	4TU	265,–	315,35
Vorderer Stoßfänger in Außenfarbe 506	4TV	265,–	315,35
Vorderer Stoßfänger in Außenfarbe 549	7P5	265,–	315,35
Heckflügeltüren verglast	519	160,-	190,40
Schiebetür Beifahrerseite verglast	520	120,–	142,80
Heckflügeltüren mit bis zu 260 Grad Öffnung	619	375,–	446,25
Fenster 2. Reihe schiebbar, links und rechts	644	295,–	351,05
Türgriffe in Wagenfarbe (verfügbar in Außenfarbe 549, 506, 611, 632 und 691)	61A	45,–	53,55
Vorderer Stoßfänger in Außenfarbe 691	6DZ	265,–	315,35
Vorderer Stoßfänger in Außenfarbe 632	6WH	265,–	315,35
Hecktraverse, Rückleuchten	742	ohne Auf-/ Minderpreis	-
Entfall Rückwand	743	ohne Auf-/ Minderpreis	-
Entfall Hecktraverse und Rückleuchten	745	ohne Auf-/ Minderpreis	-
Kennzeichnung hinten mit Logo und Modellname	749	ohne Auf-/ Minderpreis	-
Schwarze Kühlergrillumrandung mit schwarzen Lamellen inkl. Chromprofil	MFM	105,–	124,95

* Unverbindliche Preisempfehlung des Herstellers ab Werk | ● = Serienmäßige Ausstattung | ○ = Sonderausstattung | – = nicht verfügbar

KASTENWAGEN VERBLECHT/VERGLAST/TEILVERGLAST	FAHRGESTELLE
○	○
○	○
○	–
–	○
–	○
○	–
○	–
○	○
○ / ●	○ / ●
–	– / ○
○	○
○	○
○	○
–	○
○	○
○	○
○	○
○ / ● / ●	–
○ / ● / ●	–
○	–
– / ○ / ○	–
○	○
○	○
○	○
–	●
–	○
–	○
●	○
○	○

INNENAUSSTATTUNG	BESTELLNUMMER	PREIS OHNE MWST.*/EURO	PREIS MIT MWST.*/ EURO
Stahltrennwand mit Fenster	199	310,–	368,90
Beifahrerdoppelsitz mit Klapptisch in mittlerer Rückenlehne	293	360,–	428,40
Beifahrersitz verstellbar in Länge und Neigung, mit Mittelarmlehne und Lordosenstütze	297	ohne Auf-/ Minderpreis	-
Zweite 3-er Sitzbank (um- und hochklappbar)	965	935,–	1.112,65
Lenkrad und Schaltknauf in Leder	320	190,–	226,10
Laderaum-Seitenverkleidung bis Gurthöhe	361	110,–	130,90
Laderaumverkleidung Holzboden	381	735,–	874,65
Höhenverstellung des Beifahrereinzelsitzes	454	105,–	124,95
Sitzsockelverkleidung	50E	65,–	77,35
Gepäcknetz Hecktür innen	51J	25,–	29,75
Laderaum-Innenbeleuchtung abnehmbar (nicht für Superhochdach H3)	58F	45,–	53,55
Komfortfahrersitz, hydraulisch gefedert, mit Mittelarmlehne	640	420,–	499,80
Armaturenbrett Techno	6BL	130,–	154,70
Abschließbares Ablagefach in der Mitte des Armaturenbretts (z. B. für ein Notebook) (statt Cup-Holder)	6ZQ	35,–	41,65
Sitzbezüge Kunstleder (Innenfarbe 266)	727	50,–	59,50
Sitzbezüge „Floccato Braun“ (Innenfarbe 297)	728	245,–	291,55
Tablet-Holder (nicht hochklappbar in Verbindung mit Beifahrerairbag Opt. 502)	75Q	55,–	65,45
Ablage unter Fahrersitz	7WV	15,–	17,85
Ablagefach im Dach (Serie bei E-Ducato 425)	835	55,–	65,45
Raucherpaket	989	45,–	53,55

* Unverbindliche Preisempfehlung des Herstellers ab Werk | ● = Serienmäßige Ausstattung | ○ = Sonderausstattung | – = nicht verfügbar

KASTENWAGEN VERBLECHT/VERGLAST/TEILVERGLAST	FAHRGESTELLE
○	–
●	○
○	●
–	–
○	○
○	–
○	–
○	○
○	○
○	–
○	–
○	○
○	○
○	○
○	○
○	○
○	○
○	○
○	○
○	○

FUNKTION UND ELEKTRIK	BESTELLNUMMER	PREIS OHNE MWST.*/EURO	PREIS MIT MWST.*/ EURO
79 kWh Batterie (nur in Verbindung mit 11 KW Ladeanschluss (1U9)	1G5	16.600,–	19.754,00
11 KW Ladeanschluss (verpflichtend bei 79 kWh Batterie)	1U9	1.500,–	1785,00
50 KW Schnellladeanschluss	07E	2.500,–	2975,00
Mode 2 Ladekabel	07C	250,–	297,50
Akustisches Warnsignal für Fußgänger (Rückfahrwarner)	01P	45,–	53,55
Elektrisch verstell- und beheizbare Außenspiegel	041	180,–	214,20
Regen- und Lichtsensor	051	245,–	291,55
Vorverkabelung Aufbauhersteller mit Steckdose in der B-Säule (unabdingbare Option für Aufbauhersteller – Grundlage für Elektroumbauten)	081	130,–	154,70
Automatische Ein-Zonen-Klimaanlage mit Pollenfilter inkl. Außentemperaturanzeige	140	1.680,–	1.999,20
Rückfahrkamera	316	375,–	446,25
Elektrisch anklappbare Außenspiegel	341	190,–	226,10
Kabelverlängerung Rückleuchten	391	35,–	41,65
Wärmeabsorbierende Frontscheibe	4G1	245,–	291,55
zusätzlich ein Zündschlüssel mit Fernbedienung (2x mit Funkfernbedienung & 1x mechanisch)	4YV	95,–	113,05
Einparkhilfe hinten	508	375,–	446,25
zusätzlich ein mechanischer Zündschlüssel (1x mit Funkfernbedienung & 2x mechanisch)	561	45,–	53,55
Geschwindigkeitsbegrenzer 90 km/h (Serie bei E-E-Ducato 425)	58E	130,–	154,70
12-V-Steckdose im Laderaum	823	45,–	53,55
USB Charging Port (statt Raucherpaket Opt. 989)	RS3	55,–	65,45
12-V-Steckdose im Fahrgastraum	4HG	85,–	101,15

* Unverbindliche Preisempfehlung des Herstellers ab Werk | ● = Serienmäßige Ausstattung | ○ = Sonderausstattung | – = nicht verfügbar

KASTENWAGEN VERBLECHT/VERGLAST/TEILVERGLAST	FAHRGESTELLE
O	O
O	O
O	O
O	O
O	–
O	O
O	O
O	O
O	O
O	–
O	O
–	O
O	O
O	O
O	–
O	O
O	O
O	–
O	O
–	–

SICHERHEITSAUSSTATTUNG	BESTELLNUMMER	PREIS OHNE MWST.*/EURO	PREIS MIT MWST.*/ EURO
Seitliche Verzurrösen	734	55,–	65,45
Dead Lock"-Funktion der Zentralverriegelung	064	170,–	202,30
Diebstahlwarnanlage	213	295,–	351,05
Reifendrucksensor	365	210,–	249,90
Notbremsassistent + Spurhalteassistent mit Verkehrszeichenerkennung + Abblendautomatik + Regen- und Lichtsensor	0AQ	715,–	850,85
Beifahrerairbag für Beifahrerdoppelsitz	502	295,–	351,05
Seiten- und Kopfairbags	505	515,–	612,85
Notbremsassistent und Spurhalteassistent (Serie bei E-Ducato 425)	9RL	580,–	690,20
Totwinkel-Assitent und Querverkehrwarner	XAN	630,–	749,70
Beifahrerairbag für Beifahrereinzelsitz	CJ1	295,–	351,05

AUDIO UND TELEMATIK	BESTELLNUMMER	PREIS OHNE MWST.*/EURO	PREIS MIT MWST.*/ EURO
Audiovorbereitung inkl. 4 Lautsprecher	082	190,–	226,10
7"-Infotainmentsystem mit Touchscreen + DAB + Apple CarPlay1 und Android AutoTM 2-Integration.	1RB	1.030,–	1.225,70
7"-Infotainmentsystem mit Touchscreen + NAV. + DAB + Apple CarPlay1 und Android AutoTM 2-Integration.	1RC	1.525,–	1.814,75
AM/FM- und DAB-Antenne im rechten Außenspiegel	54Q	210,–	249,90
AM/FM-Antenne im rechten Außenspiegel	5A0	105,–	124,95
5"-Bluetooth-Touchscreen Uconnect® Radio + Lenkradmultifunktionstasten	6Q2	630,–	749,70
5"-Bluetooth-Touchscreen Uconnect® Radio + DAB + Lenkradmulti-funktionstasten	6Q3	735,–	874,65
5"-Bluetooth-Touchscreen Uconnect® Radio + Navigation + Lenkrad-multifunktionstasten	6Q8	1.105,–	1.314,95
5"-Bluetooth-Touchscreen Uconnect® Radio + Navigation + DAB + Lenk-radmultifunktionstasten	6Q9	1.260,–	1.499,40
Vollständige DAB-Radio-Vorbereitung (Option 082 + DAB)	6QD	220,–	261,80

* Unverbindliche Preisempfehlung des Herstellers ab Werk | ● = Serienmäßige Ausstattung | ○ = Sonderausstattung | – = nicht verfügbar

KASTENWAGEN VERBLECHT/VERGLAST/TEILVERGLAST	FAHRGESTELLE
○	–
○	○
○	○
○	○
○	○
○	○
○	○
○	○
○	–
○	○

KASTENWAGEN VERBLECHT/VERGLAST/TEILVERGLAST	FAHRGESTELLE
○	○
○	○
○	○
○	○
○	○
○	○
○	○
○	○
○	○
○	○

CIAO FIAT
00 800 **342** 800 00

CIAO FIAT hilft Ihnen unter der gebührenfreien Rufnummer 00800 3428 0000 bei allen Fragen rund um Ihren Fiat weiter. Sie können sich diese Nummer leicht einprägen, da die Zahlen den Buchstaben auf dem Telefondisplay entsprechen: (00800 + FIAT + 0000 entspricht 00800 + 3428 + 0000).

Die Nummer kann gebührenfrei vom Festnetz angerufen werden. In manchen europäischen Ländern wird bei Anrufen von mobilen Telefonen eine Gebühr erhoben, die vom Netzbetreiber bestimmt wird. Die Kundenbetreuung ist Montag bis Freitag von 8:00 Uhr bis 20:00 Uhr und Samstag von 9:00 Uhr bis 18:00 Uhr für Sie erreichbar.

Alle angegebenen Preise sind unverbindliche Preisempfehlungen des Herstellers ab Werk.

FIAT PROFESSIONAL

Wollen Sie noch mehr wissen? Im Internet ist Fiat Professional immer für Sie da – mit Informationen rund um neue Modelle und aktuelle Angebote.

Herzlich willkommen bei www.fiatprofessional.com

FCA Germany GmbH
Bahnhofsplatz
65423 Rüsselsheim am Main

Bei den in diesem Prospekt beschriebenen und abgebildeten Produktmerkmalen sowie Ausstattungsdetails handelt es sich teilweise um nicht serienmäßige, aufpreispflichtige Sonderausstattungen, abhängig von Version und Ausstattungsvariante. Beschreibungen und Abbildungen, Angaben über Lieferumfang, Ausstattung, Farbton, Aussehen, Leistungen, Maße, Gewicht, Kraftstoffverbrauch und Betriebskosten der Fahrzeuge entsprechen dem Zeitpunkt der Drucklegung. Die konkrete Ausstattung des Fahrzeugs ist beim Fiat Professional Vertragshändler unter Bezugnahme auf die jeweils aktuelle Preisliste zu erfragen.

INTERNET: www.fiatprofessional.com
INFOLINE: 00800 3428 0000 (gebührenfrei)